DATI CARATTERISTICI VENTILATORE, a 50Hz "TAS24B-006-02"	U.M.	Valori
Tensione nominale	V	230
Frequenza di alimentazione	Hz	50
Potenza assorbita	W	38
Classe d'isolamento (IEC 60085)		F
Max Temperatura di utilizzo (IEC 60335-1)	°C	60
N° di giri a bocca libera	Rpm	1480
Portata a bocca libera	m^3/h	200
Pressione statica	Pa	55
Senso rotazione (sec. Vista di Riferim.)		CCW
Funzionamento continuativo		

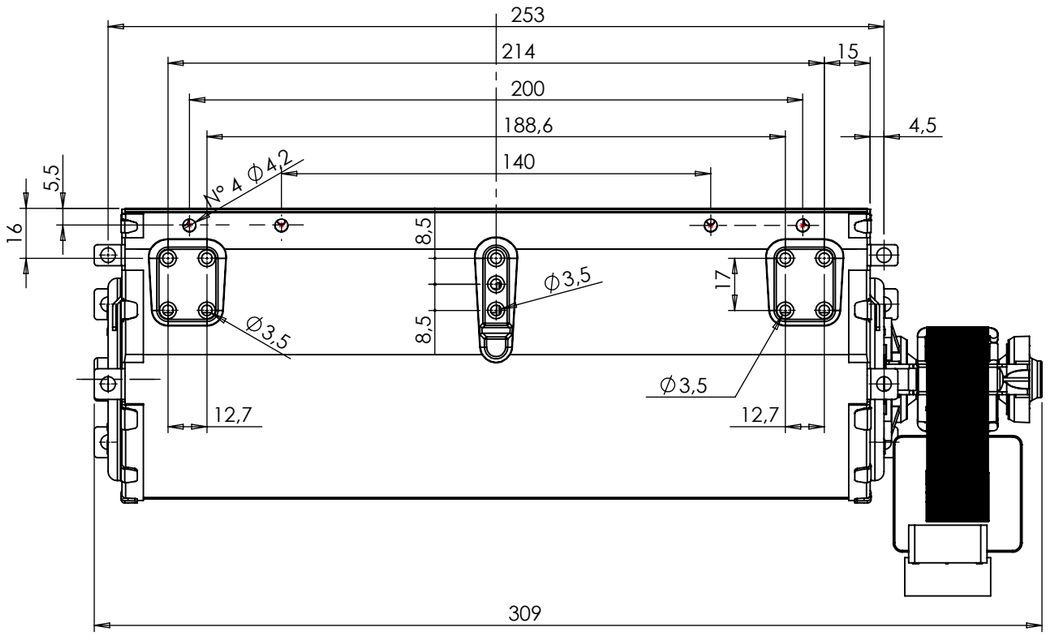

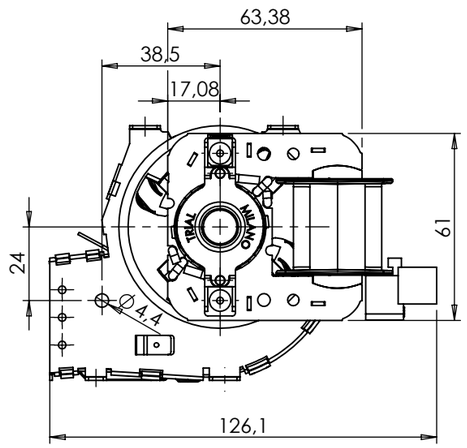

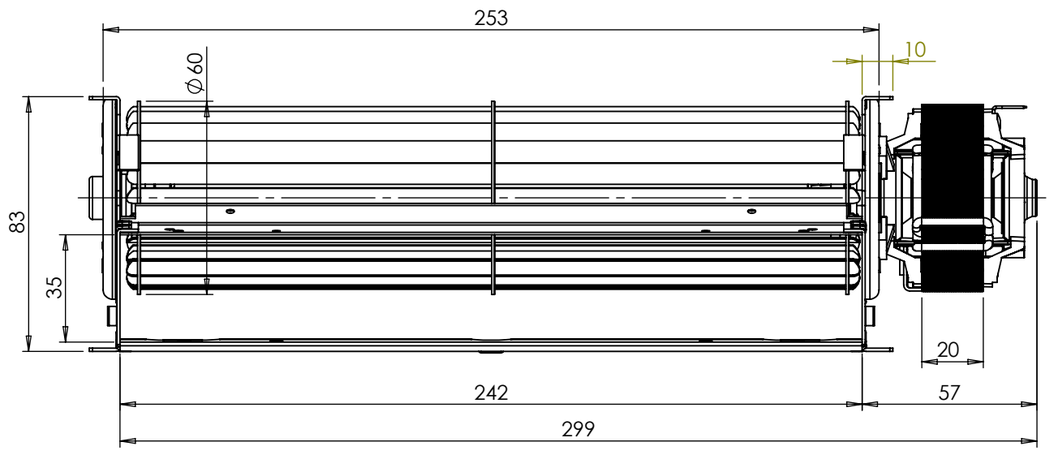

Vista di "Riferimento"

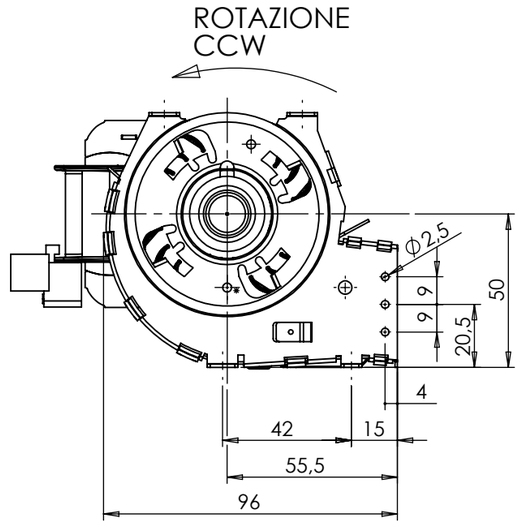

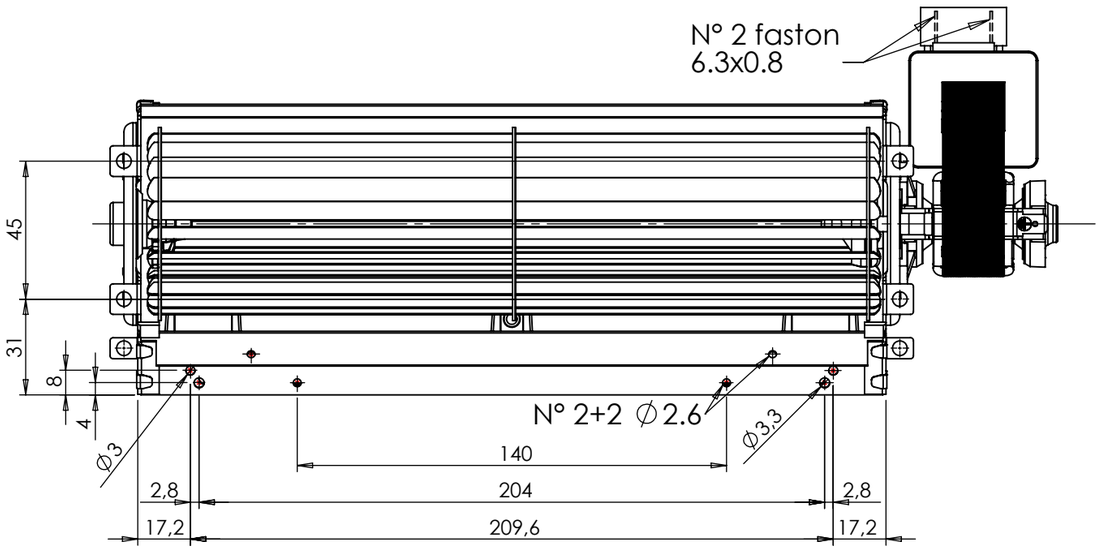

PER APPROVAZIONE

FIRMA _____

Materiale:	Peso netto [g]:	Trattamento:

TRIAL Srl
S.Giuliano M.se Via dei Mille, 3
Tel (0039) 029822231 Uff. Commerciale
Tel (0039) 0298222351 Uff. Tecnico
Fax (0039) 0298243291

Per le quote lineari ed angolari prive di tolleranza, riferirsi alla norma UNI ISO 2768 - grado medio.

Foglio 1 / 1

Dis. : Lai G.
Data : 30/01/14
Scala : 1:2
Visto : -
A3

Descrizione: TFA121-D6-PMO90°-VO-230V50/60HZ

Codice: TAS24B-006
Mod.: 02
Sostituisce il dis.: TAS24B-006-01

02	30/01/14	EMISSIONE.

Lai G.

A termini di legge ci riserviamo la proprietà del presente disegno con il divieto di riprodurlo o di renderlo noto a terzi, senza nostra autorizzazione.

G:\TRIAL\DISEGNI\CORRENTI\TAS 60\Tas24B\TAS24B-006-02