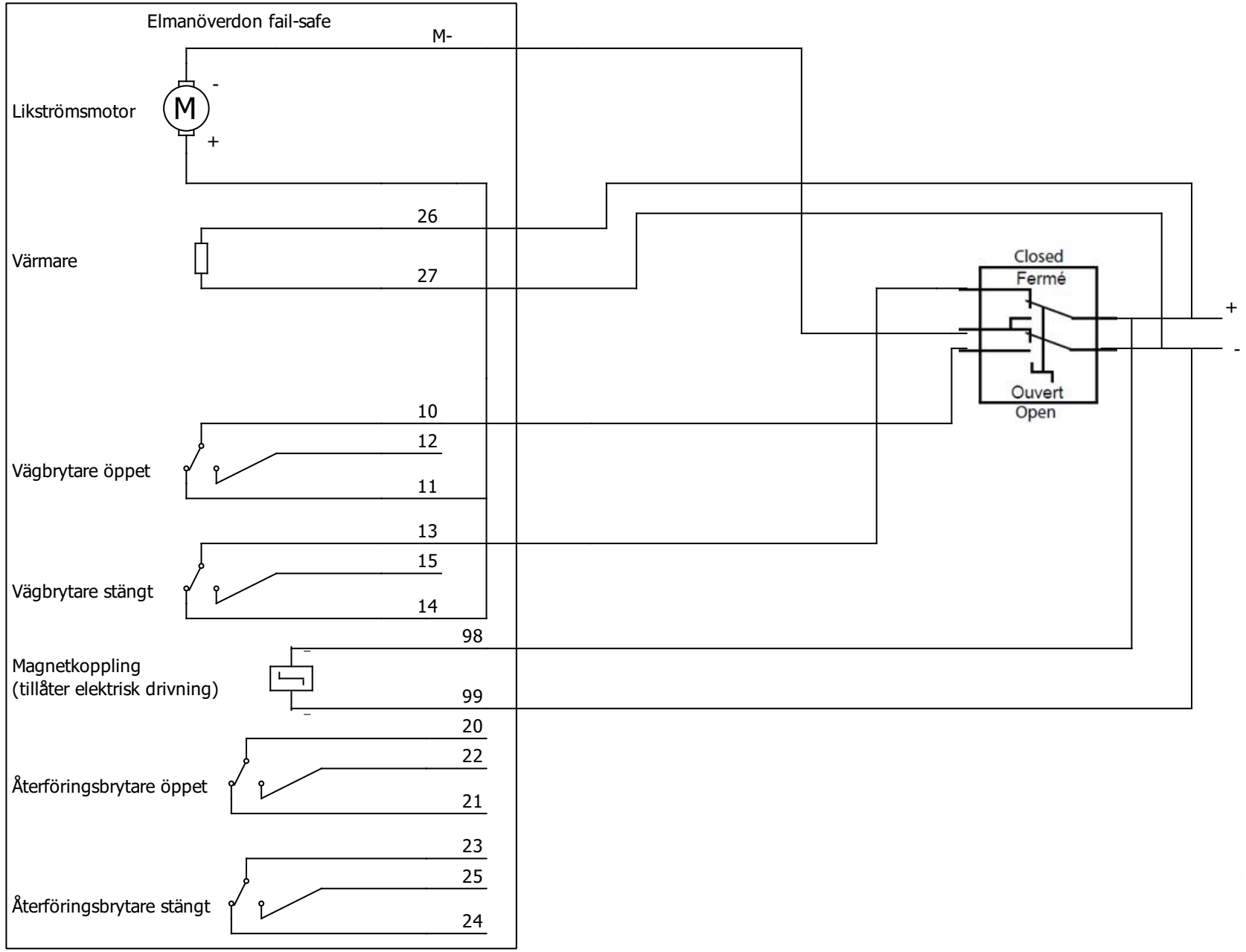

Author:	Hampus Helgegren	Inkopplingsschema för felsäkert on/off-utförande med spänningsmatning 24VDC	File: Elschema: AT10002
Date:	2021-09-08	gäller artiklar AT 3930/31-4/8-4A0A, 3930/31-12/18-11B0A	Folio: 1/1